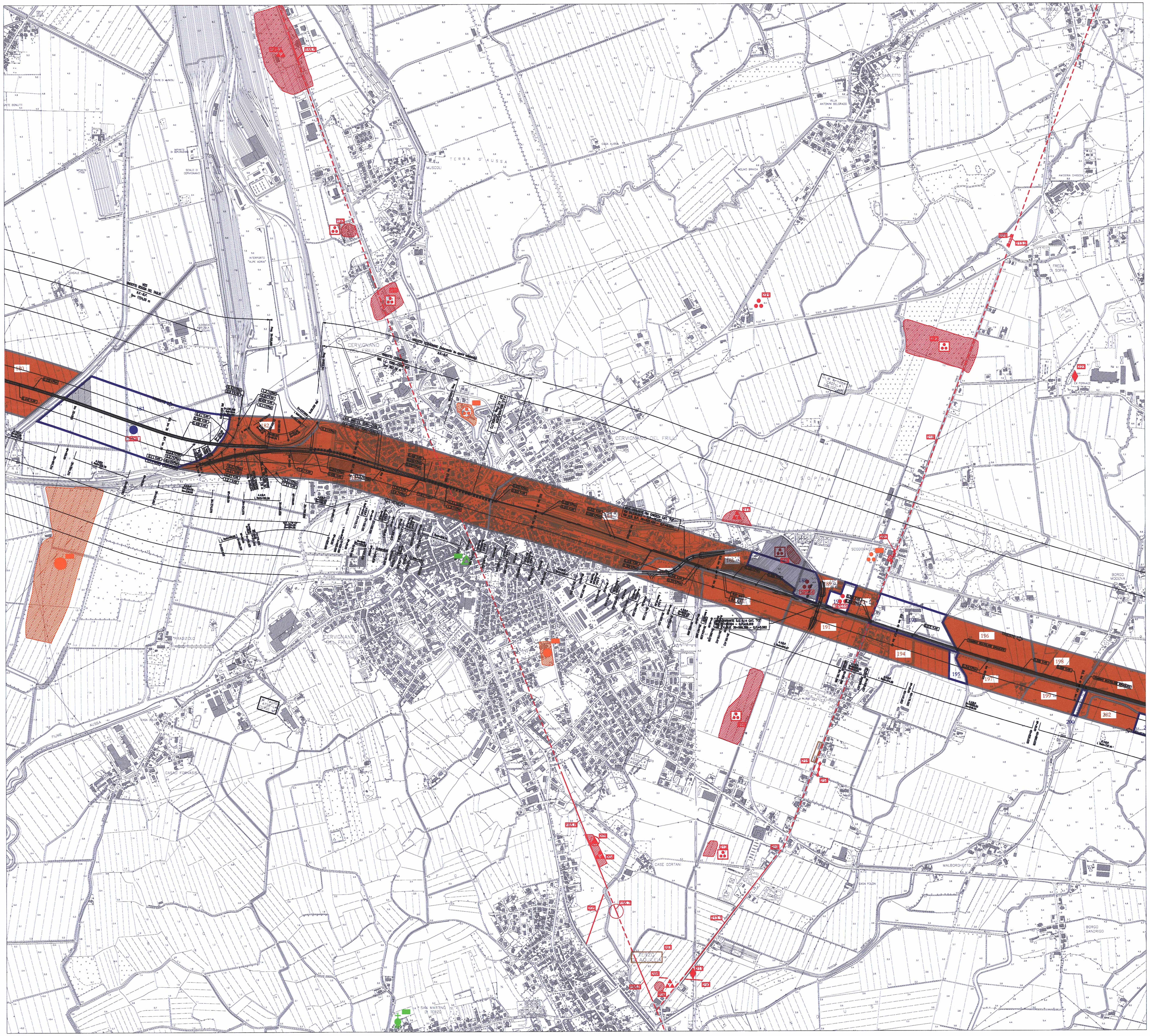

LEGENDA

- TRACCIATO DI PROGETTO DELLA LINEA FERROVIARIA
- CANTIERI E AREE TECNICHE SECONDARI
- ELETTRODOTTO DA COSTRUIRE
- TOPONIMO
- STRADA CONSERVATA
- STRADA RICOSTRUITA O IPOTIZZATA

TIPI DI PRESENZE ARCHEOLOGICHE

- INSEDIAMENTO / ABITATO
- VILLA / DOMUS
- EDIFICIO CIVICO / PUBBLICO
- AREA SACRA / SANTUARIO
- STRUTTURA MURARIA
- NECROPOLI
- TOMBA ISOLATA
- MONUMENTO FUNERARIO
- FORNACE / STRUTTURA PRODUTTIVA
- BANCO DI ANFORE
- RIPOSTIGLIO
- PONTE
- CISTERNA
- TORRE / PORTA URBICA
- CIPPO / MILIARIO
- OPERE AGRICOLE
- AREA DI MATERIALI FITTILI E MATERIALE ARCHEOLOGICO VARIO
- MATERIALE SPORADICO
- AREALE NOTO DEI SITI

CODICE IDENTIFICATIVO DELLE PRESENZE

YY = numero progressivo elemento

CRONOLOGIA
- Età preistorica
- Età protostorica
- Età classica / romana
- Età tardoantica / medievale
- Non definibile

- AREE SOGGETTE A VINCOLO ARCHEOLOGICO (D. Lgs. 42 / 2004)
- ZONE DI INTERESSE ARCHEOLOGICO (D. Lgs. 42/2004, Art. 142, Lett. M)

UR E VISIBILITA'

- YY numero progressivo UR
- YY GRADO DI VISIBILITA' ALTO
- YY GRADO DI VISIBILITA' MEDIO
- YY GRADO DI VISIBILITA' NULLO (AREE URBANIZZATE)

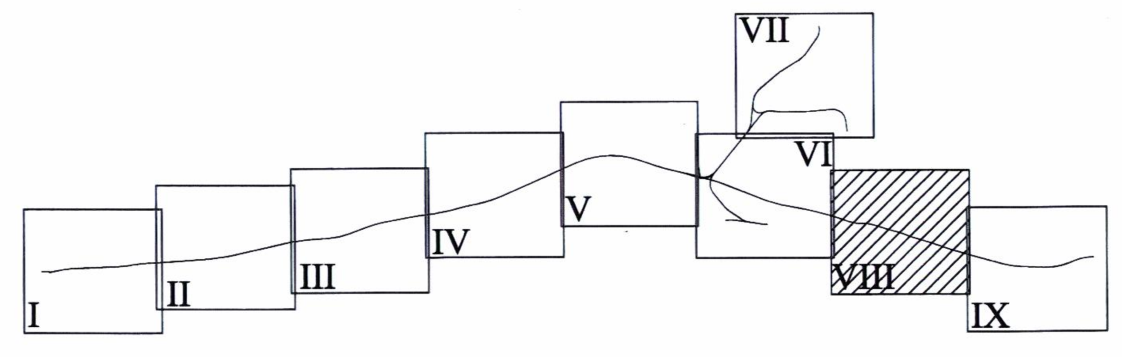

COMMITTENTE:

RFI RETE FERROVIARIA ITALIANA
GRUPPO FERROVIE DELLO STATO

PROGETTAZIONE:

ITALFERR
GRUPPO FERROVIE DELLO STATO

U.O. AMBIENTE E ARCHEOLOGIA

PROGETTO PRELIMINARE

NUOVA LINEA AV/AC VENEZIA – TRIESTE
TRATTA PORTOGRUARO – RONCHI DEI LEGIONARI

Carta della visibilità dei suoli, delle unità di ricognizione e di segnalazione
TAVOLA 8 di 9

SCALA : 1 : 10.000

COMMESSA	LOTTO	FASE	ENTE	TIPO DOC.	OPERA/DISCIPLINA	PROGR.	REV.
L346	00	R	22	N4	AH0001	017	A

Revis.	Descrizione	Redatto	Data	Verificato	Data	Approvato	Data	Autorizzato Data
A	EMISSIONE ESECUTIVA	CIVIDINI	novembre 2010	P.BARBINA	novembre 2010	FOCHESATO	novembre 2010	A.MARTINO novembre 2010

ITALFERR S.p.A.
Dott. Arch. Antonello Martino
Ordine Architetti di Roma
n. 10465

File: L34600R22N4AH0001017A.dwg

n. Elab.: 17

Questo progetto è cofinanziato dalla Comunità Europea