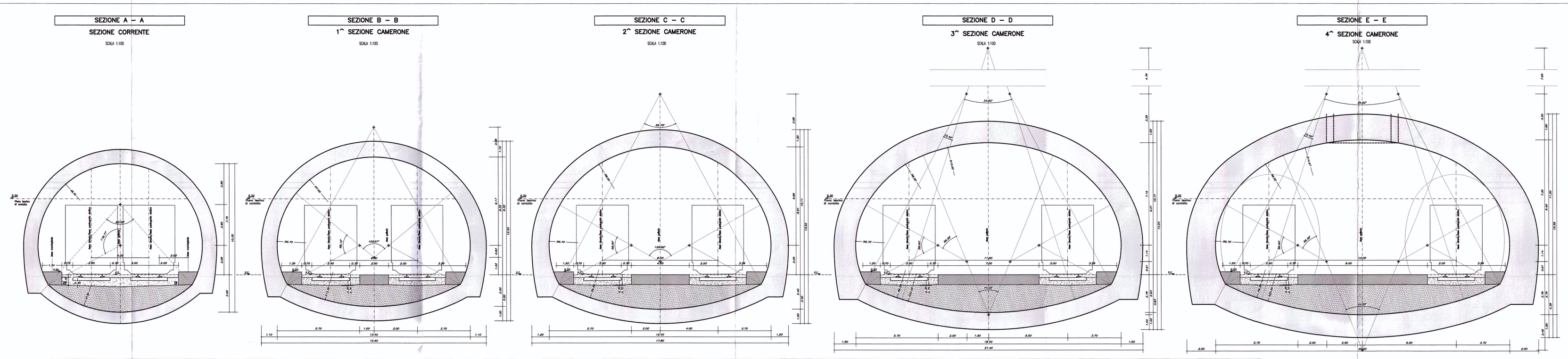

CAMERONE DI DIRAMAZIONE DOPPIO BINARIO–SINGOLO/SINGOLO BINARIO – PROFILO SCALA 1:400

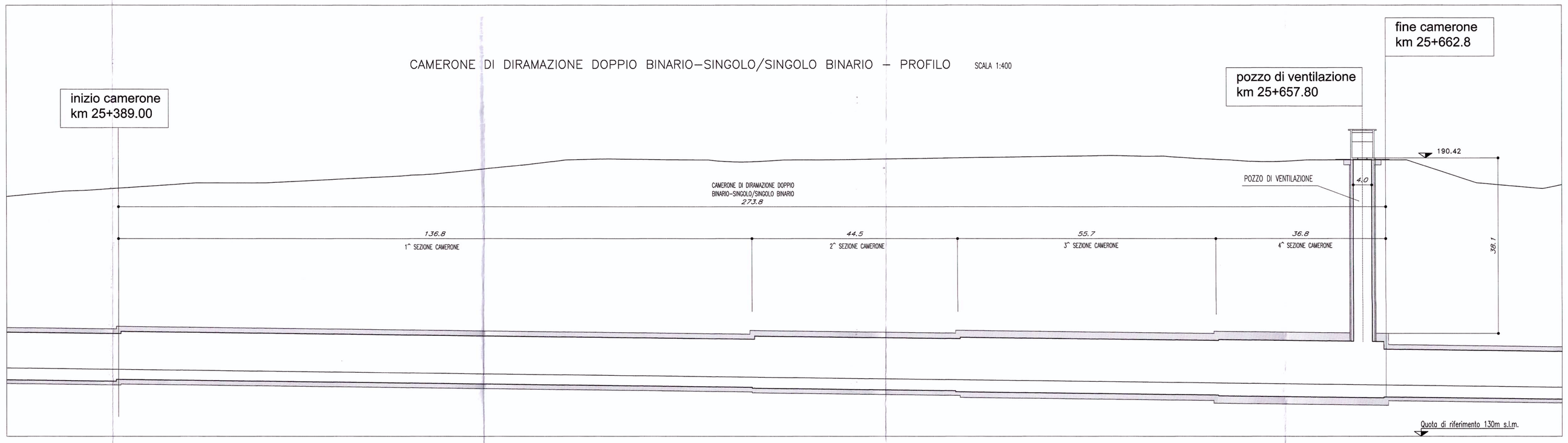

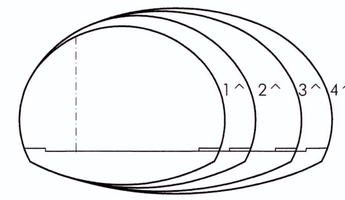

		Sezioni di Camerone			
		1^	2^	3^	4^
Area libera (m)	2	91.1	112.5	140.4	159.7
Area netta (m)	2	112.3	139.0	175.3	200.7
Area scavo (m) (indicativa)	2	158.3	193.4	252.0	308.0

TABELLA MATERIALI

CLS STRUTTURALE
C 35/45
ACCIAIO C.A.
B 450C

NOTA:

GLI SPESSORI DELLE CARPENTERIE SONO INDICATIVI. IL DIMENSIONAMENTO EFFETTIVO DELLE OPERE SARA' CURATO NELLE SUCCESSIVE FASI PROGETTUALI.

STRALCIO PLANIMETRICO

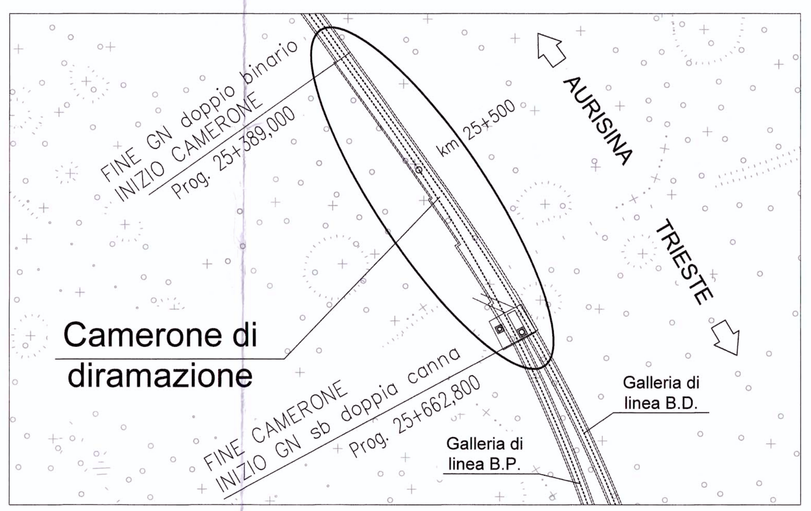

CAMERONE DI DIRAMAZIONE DOPPIO BINARIO–SINGOLO/SINGOLO BINARIO – PIANTA SCALA 1:400

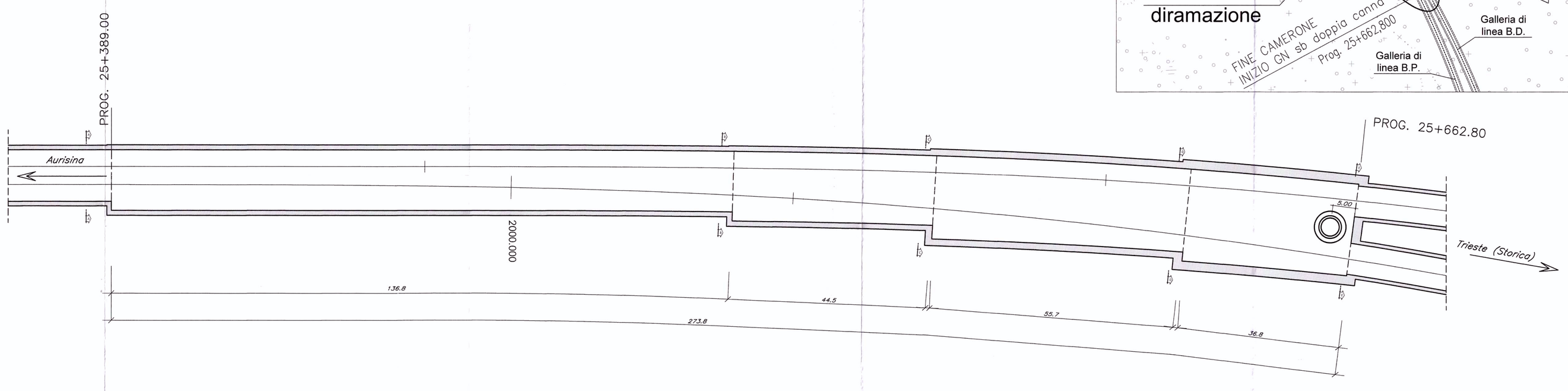

COMMITTENTE:

RFI RETE FERROVIARIA ITALIANA
GRUPPO FERROVIE DELLO STATO

PROGETTAZIONE:

ITALFER
GRUPPO FERROVIE DELLO STATO

U.O.: GALLERIE

PROGETTO PRELIMINARE

NUOVA LINEA AV/AC VENEZIA - TRIESTE
TRATTA RONCHI - TRIESTE

OPERE PARTICOLARI - GALLERIE DI LINEA SUBTRATTA AURISINA-TRIESTE
CAMERONE DI DIRAMAZIONE DOPPIO BINARIO-SINGOLO/SINGOLO BINARIO
SEZIONI TIPO

SCALA : varie

COMMESSA	LOTTO	FASE	ENTE	TIPO DOC.	OPERA/DISCIPLINA	PROGR.	REV.
L344	00	R	07	WZ	GN0200	001	A

Revis.	Descrizione	Redatto	Data	Verificato	Data	Approvato	Data	Autorizzato Data
A	EMISSIONE ESECUTIVA	[illegible]	Ott. 2010	CAMPOMANDE	Ott. 2010	FOCHESATO	Ott. 2010	A.PIGORINI Ott. 2010

File: L34400R07WZGN0200001A.dwg n. Elab.: 147

Questo progetto è cofinanziato dalla Comunità Europea